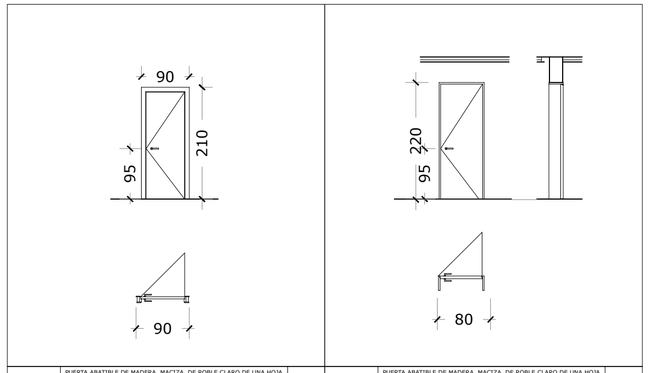

P-01	PUERTA ABATIBLE DE MADERA MACIZA DE ROBLE CLARO DE UNA HOJA. TAPETA 80x10mm TAMBIÉN DE ROBLE.	1 UD
MEDIDAS	0.90m x 2.10m	
ACABADO	NATURAL CON DOBLE CAPA DE BARNIZ MATE	
MARCO	150 mm	
TIRADOR	HERRAJES VAN CRONEMBURG BRONCE SEGÚN DISEÑO	
LUGAR	HABITACIONES PB	

P-02	PUERTA ABATIBLE DE MADERA MACIZA DE ROBLE CLARO DE UNA HOJA. MARCO PERIMETRAL DE 3cm DE ROBLE MACIZO. HOJA CON MUESCA PARA MEJOR ENCAJE SEGÚN DETALLE.	2 UD
MEDIDAS	0.80m x 2.20m	
ACABADO	NATURAL CON DOBLE CAPA DE BARNIZ MATE	
MARCO	150 mm	
TIRADOR	HERRAJES VAN CRONEMBURG BRONCE SEGÚN DISEÑO	
LUGAR	PASILLO 31. P1	

LEYENDA DETALLES

01.- CUBIERTA:
- VEGETACIÓN DE SEDUM TAPIZANTE
- SUSTRATO PARA SEDUM 10cm
- FILTRO SISTEMA SF
- LÁMINA CUBILETES FLORADRAIN FD-25-E
- FILTRO DRENANTE TGV 21
- AISLAMIENTO TÉRMICO POLIESTIRENO EXTRUIDO XPS
- LÁMINA ANTIRAÍZ
- IMPERMEABILIZACIÓN DEL SOPORTE.

02.- LOSA DE HORMIGON ARMADO e=30 cm

03.- PARAMENTOS VERtICALES
-FORRO DE MAMPOSTERIA e= 25cm
-LÁMINA ASFALTICA NO PROTEGIDA MÁS IMPRIMACION
-MURO DE HORMIGÓN ARMADO e=30 cm
-CAMARA DE AIRE
-AISLAMIENTO TERMICO e=4 cm
-TABIQUE LADRILLO HUECO e= 8 cm

04- SOLERA NO ESTRUCTURAL
-ENCACHADO GRAVA e=15cm
.- SOLERA DE HORMIGÓN ARMADO e=10cm
-HORMIGÓN LIGERO e=10cm
-LÁMINA ASFALTICA NO PROTEGIDA MÁS IMPRIMACION
- AISLAMIENTO TÉRMICO POLIESTIRENO EXTRUIDO
ACANALADO 10cm
-ACABADO DE MICROCEMENTO

05- ZAPATAS CORRIDAS DE H. ARMADO SOBRE HORMIGÓN DE LIMPIEZA

06- BASE DE HORMIGÓN POBRE
-TUBO E DRENAJE 15 cm
-RELLENO E GRAVAS
-GEOTEXTIL

07- PAVIMENTO EXTERIOR CONTINUO DE PIEDRA

COL·LEGI OFICIAL D'ARQUITECTES ILLES BALEARS
07.11.2016 11/07730/16
Segellat
(Ley 25/2009, R.D. 1000/2010-MEH, Llei 10/1998-CAIB)
075CE745BBF7F7B1147B5471256238CDC5308241

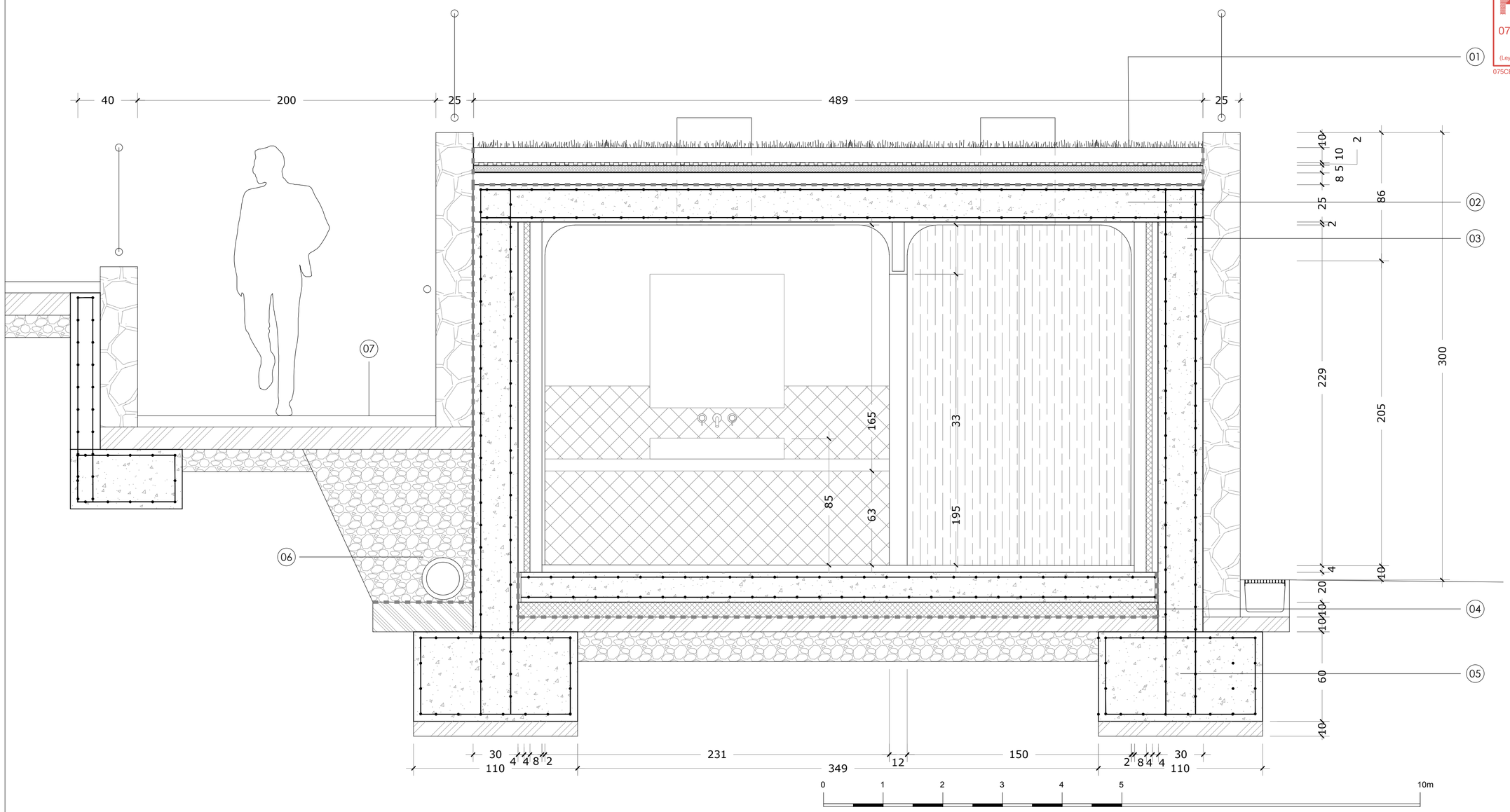

REVISIÓN	POR	FECHA

P. JOAN MAS 1606

ARQUITECTO	MIGUEL ROS MONTANER COL. 678740 / Nº.COAIB 951785
PROYECTO	PROYECTO BÁSICO Y DE EJECUCCIÓN DOTACIÓN DE SERVICIOS Y ACCESIBILIDAD
SITUACIÓN	PARQUE JOAN MAS DEIÀ 07179. ISLAS BALEARES
PROPIETARIO	AJUNTAMENT DE DEIÀ

HOJA:
06 // DETALLES CONTRUCTIVOS Y CARPINTERÍAS

DESCRIPCIÓN:	PROYECTO BÁSICO Y DE EJECUCION
ESCALA:	1 / 20
DIN:	A2
FECHA:	NOVIEMBRE 2016
ARCHIVO:	161023_Proyecto Ejecución.dwg
FIRMADO:	

Arquitecto Propietario